Bomba Triplex de alta pressão

T762U

Características de Fabricação

- Equipamento robusto, de fácil operação,
- Manutenção simples e longa vida útil;
- Componentes projetados com fator de segurança 2,5:1;
- Válvulas e Sedes substituíveis e fabricadas em materiais de alta resistência com tratamento;
- Acionamento por motor elétrico, diesel ou gasolina;
- Virabrequim fabricado em aço forjado com tratamento superficial nos colos resiste a
- severas condições de uso por longa vida util.
- Duplo sistema de segurança por válvula de alívio e cabeçote de segurança tipo disco de

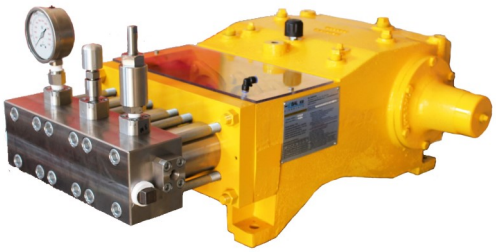

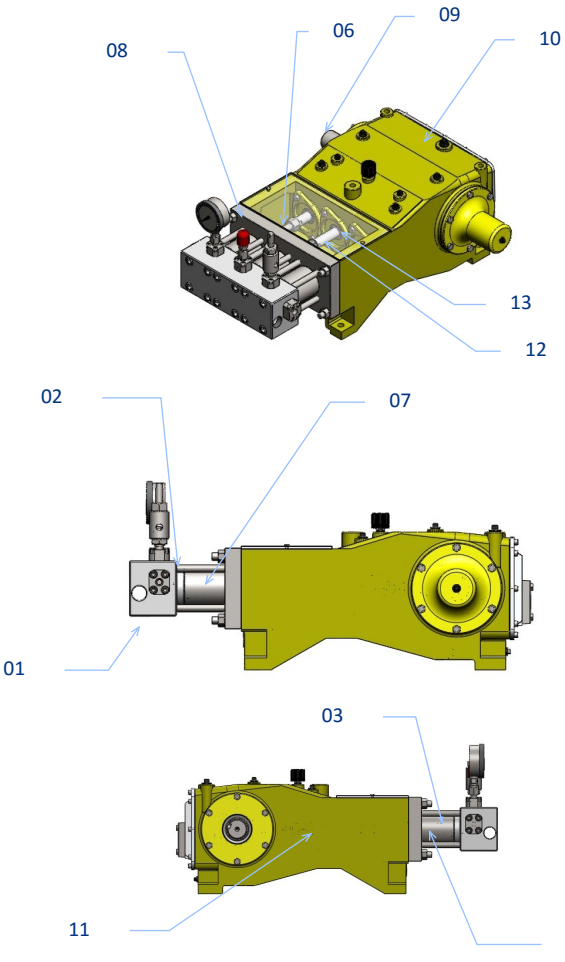

1- Cabeçote em bloco único de inox cromo-níquel
2- Sedex em inox com tratamento térmico
3- Válvulas inox com tratamento
4- Tomada de água integrada ao cabeçote
5- Câmaras inox
6- Pistões em inox com revestimento (outros materiais sob consulta)
7- Vedação com gaxetas de filamento
8- Cabeçote segurança tipo disco de ruptura
9- Virabrequim em aço forjado
10- Bielas em ferro nodular
11- Pistões em ferro nodular
12- Adaptadores Inox com tratamento
13- Retentores tipo BAG protegidos por defletores

Bomba Triplex T762U

Dimensões e Peso

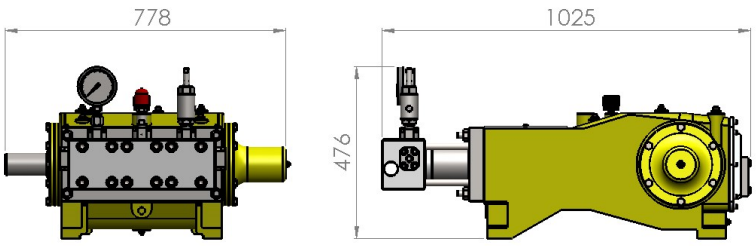

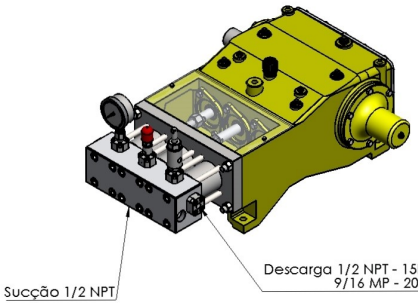

Peso: 340 kg
Deslocamento do colo: 76,2 mm
Velocidade de Rotação (Ref.): 570 RPM

Configuração de desempenho

PRESSÃO PSI	PISTÃO Ø POL	VAZÃO GPM	PRESSÃO BAR	PISTÃO Ø mm	VAZÃO LPM	POT REQU BHP
20000	3/4	9,81	1380	19	37,14	127,2
14000	7/8	13,35	966	22	50,5	121,2
10000	1,000	17,4	690	25	66,0	113,1

PSI — Libras por polegada quadrada
GPM — Galões por minuto (US)
LPM — Litros por minuto
BHP — Potência requerida HP

BAL HIDROJATO

Julio Prestes,2110
Mirandópolis SP
16800-000

(18) 3701 - 0873

bal@bal.com.br

www.bal.com.br

balindcom